MERA LED

LED-Möbelunterbauleuchte

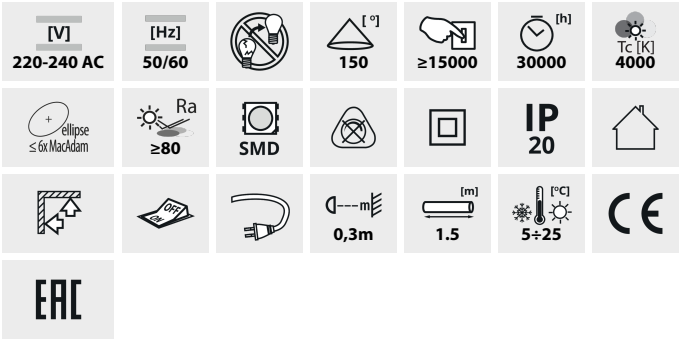

		[W]		[lm]	Tc [K]
MERA LED 5W NW	**29210**	5	weiß	490	4000
MERA LED 10W NW	**29211**	10	weiß	1040	4000
MERA LED 15W NW	**29212**	15	weiß	1600	4000
MERA LED 20W NW	**29213**	20	weiß	2030	4000

Kanlux MERA LED ist eine Unterschrankleuchte mit integrierter LED-Lichtquelle. Die Leuchten sind in Größen von 28 bis 114 cm erhältlich, außerdem können wir sie mit Hilfe von Kanlux MERA LED PP-Steckverbindern in Reihen (bis zu 5 Leuchten) anschließen.

- Gehäusematerial: Kunststoff
- Abdeckungsmaterial: Kunststoff

MERA LED

LED-Möbelunterbauleuchte

MERA LED 5W NW

MERA LED 10W NW

MERA LED 15W NW

MERA LED 20W NW

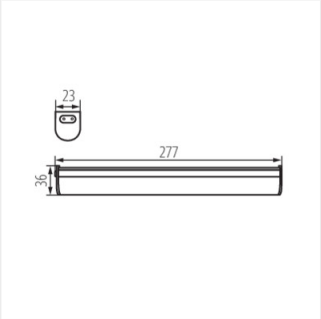

MERA LED 5W NW

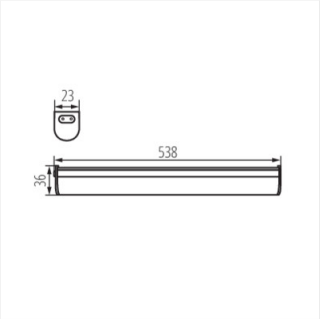

MERA LED 10W NW

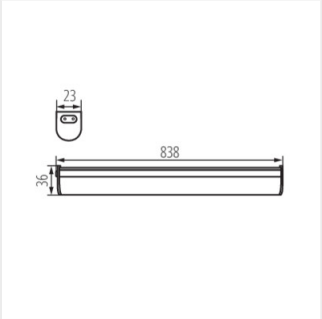

MERA LED 15W NW

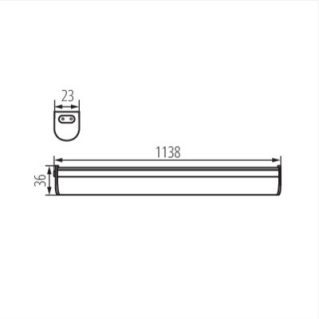

MERA LED 20W NW

ZUBEHÖR:

29214 MERA LED PP Przewód do łączenia oprawy MERA LED PP

Technische Änderungen vorbehalten. Die in diesem Material enthaltenen Daten sind nicht rechtsverbindlich.

DE