28449 AL 4LED 120-MPR-W

Langfeldleuchte T8/LED

5905339284495

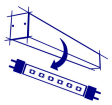

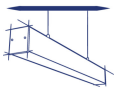

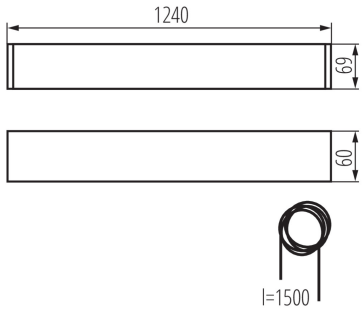

ALLGEMEINE DATEN:

Farbe: weiß
Einbauort: zum Aufhängen auf der Decke
Anwendungsbereich: innerhalb
Min.Installationsabstand zum beleuchteten Objekt: 0,5m
Austauschbare Lampe/Lichtquelle: ja
Lichtquelle im Set: nein
Abstrahlrichtung: unten
Stromversorgung für T8 LED-Retrofitröhren: einseitig
Länge [mm]: 1240
Breite [mm]: 60
Höhe (mm): 69

TECHNISCHE DATEN:

Nennspannung [V]: 220-240 AC
Nennfrequenz [Hz]: 50
Maximale Leistung [W]: max 36
Schutzklasse gegen elektrischen Schlag: I
Abdeckungsmaterial:: Kunststoff
Leuchtmittel: T8 LED
Sockel: G13
Umgebungstemperaturbereich [°C]: 5÷25
Schirmart: mikroprismatisch
Die Leuchte ist für Lampen/Lichtquellen folgender Energieeffizienzklassen ausgelegt: A++,A+,A
Gehäusematerial: Aluminiumlegierung
Anschlussart: Selbstklemmender Würfel
Querschnittbereich der verwendeten Leitungen [mm²]: 1,5÷2,5
IP-Klasse (Schutzart): 20

LOGISTIKDATEN:

Maßeinheit: Stück
Verpackungsart: 1
Stückzahl in Zwischenverpackung: 1
Stückzahl in Großverpackung: 1
Netto-Einzelgewicht [g]: 1800
Grammatur [g]: 2134
Länge der Einzelverpackung [cm]: 136
Breite der Einzelverpackung [cm]: 11
Höhe der Einzelverpackung [cm]: 7
Kartongewicht [kg]: 2.134
Kartonbreite [cm]: 11
Kartonhöhe [cm]: 7
Kartonlänge [cm]: 136
Kartonvolumen [m³]: 0.010472

Technische Änderungen vorbehalten. Die in diesem Material enthaltenen Daten sind nicht rechtsverbindlich.
Photometrie: Ergebnisse aus der Untersuchung einer bestimmten Probe.

DE

28449 AL 4LED 120-MPR-W

Langfeldleuchte T8/LED

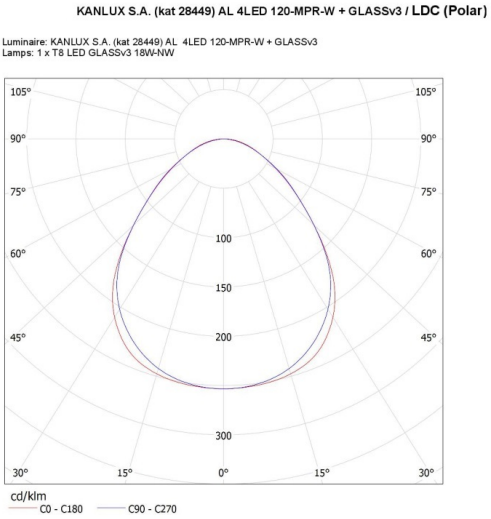

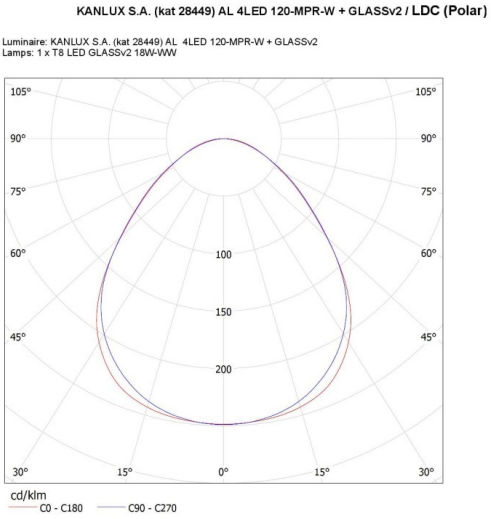

Erstellt am: 08.09.2020, 11:32
Technische Änderungen vorbehalten. Die in diesem Material enthaltenen Daten sind nicht rechtsverbindlich.
Photometrie: Ergebnisse aus der Untersuchung einer bestimmten Probe.

DE

28449 AL 4LED 120-MPR-W
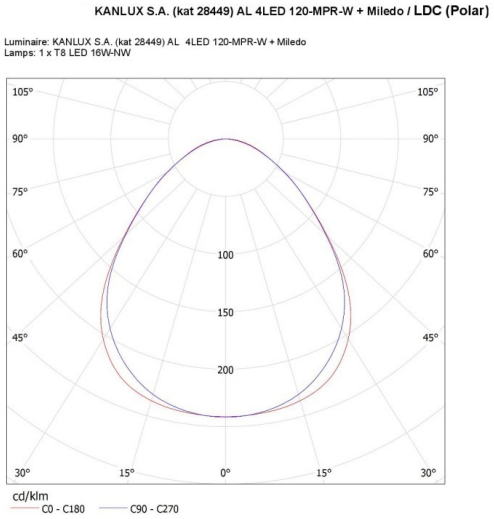
Langfeldleuchte T8/LED