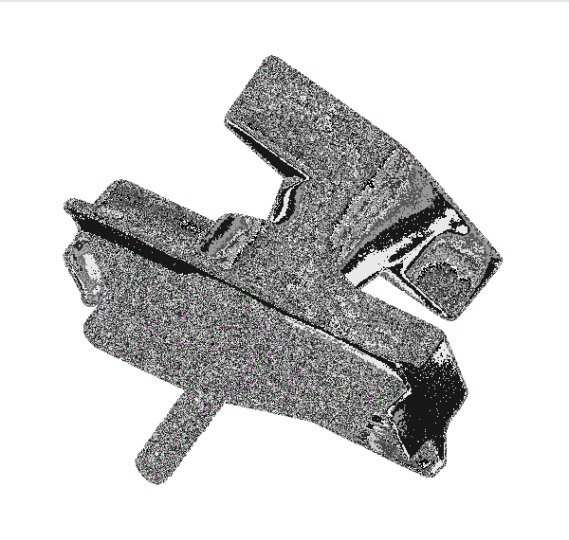

MECHANISCHER ADAPTER

für S-TRACK Hochvolt 3Phasen-Aufbauschiene, schwarz

Mechanischer Leuchtenadapter für das 3Phasen Hochvolt-Schienen-System. Der in mehreren Farbversionen erhältliche Adapter verfügt über eine Bohrung für Pendelleuchten mit Stahlseilabhängung.

TECHNISCHE DATEN

Art. Nr.:	175210
Länge	6.6 cm
Breite	6.6 cm
Höhe	3.1 cm
Nettogewicht	0.135 kg
Bruttogewicht	0.14 kg
BIG WHITE Seite	367

Notizen