ISOLED®
CUSTOMISED LIGHT SOLUTIONS

LED Downlight, 12W, rund, ultraflach, blendungsreduziert, schwarz, warmweiß, dimmbar CRI90

Artikelnummer: 115465
EAN: 9009377142413

Produktspezifikation:

Dimmbar:	Y
Dimmart:	Phasenan-/Abschnitt
Lumen:	1100 lm
Abstrahlwinkel:	120°
Bemessungsleistung:	12,8 W
Wirkleistung:	12 W
Scheinleistung:	13,5 VA
Nennspannung:	90 - 265 V AC
Farbtemperatur:	3000K
Farbwiedergabeindex:	92 CRI ra (1-8)
Schutzart:	IP42
Umgebungstemperatur:	-20°C - 40°C
Gehäusefarbe	schwarz
Gehäusematerial:	Aludruckguss
Gewicht:	296,0 g
Höhe:	23,0 mm
Einbautiefe:	20 mm
Durchmesser:	173 mm
Lochausschnitt:	160 mm
Trafo Konstantstrom:	300 mA
Nutzlebensdauer L70|B10:	30000 h
Nutzlebensdauer L70|B50:	45000 h
Nutzlebensdauer L80|B10:	29000 h
Nutzlebensdauer L80|B50:	39000 h
Nutzlebensdauer L90|B10:	26000 h
Nutzlebensdauer L90|B50:	35000 h
Garantie in Jahren:	5

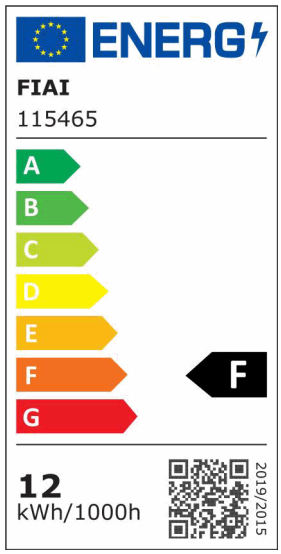

5 JAHRE GARANTIE

Für spezifische Prüfberichte, CE-Konformitätserklärungen und weitere Produktinformationen wenden Sie sich bitte an Ihren Ansprechpartner im Vertriebsinnen-/außendienst.

Erweiterte Produktspezifikationen:

Das dem Artikel beiliegende Manual steht auf der ISOLED® Bestellplattform zum Download bereit.

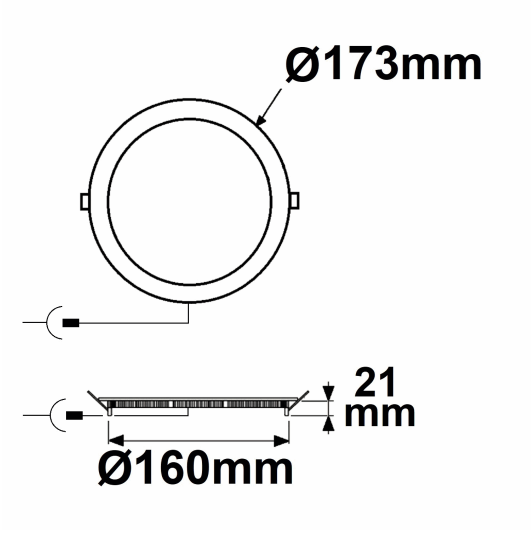
Ø173mm
21
mm
Ø160mm

Dimmable LED Driver