ISOLED
CUSTOMISED LIGHT SOLUTIONS

Einbaurahmen eckig, Lochausschnitt 68mm, weiß, für GU10/MR16 Spots

Artikelnummer: 115695
EAN: 9009377146206

Produktspezifikation:

Schutzart:	IP54
Umgebungstemperatur:	-20°C - 45°C
Gehäusefarbe	weiß
Gehäusematerial:	Aluminium
Gewicht:	78 g
Länge:	85 mm
Breite:	85 mm
Höhe:	28 mm
Lochausschnitt:	68 mm
Garantie in Jahren:	2

CE 2 JAHRE GARANTIE

Besonderheiten: inkl. Fassung, Sockel für GU10 Leuchtmittel

Für spezifische Prüfberichte, CE-Konformitätserklärungen und weitere Produktinformationen wenden Sie sich bitte an Ihren Ansprechpartner im Vertriebsinnen-/außendienst.

Erweiterte Produktspezifikationen:

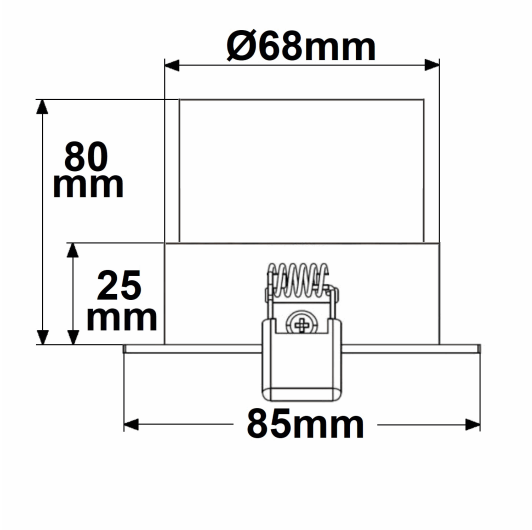
Ø68mm
80 mm
25 mm
85mm