PRODUKT DATENBLATT

ISOLED®

DE www.isoled.de +49 228 30 43 89 85
AT www.isoled.at +43 5372 219 999
CH www.isoled.ch +41 44 787 04 75

LED UMRÜSTPLATINE 160MM, 14W, NEUTRALWEIß, MIT HALTEMAGNET UND HF-BEWEGUNGSSENSOR

Artikelnummer:	112436
EAN:	9009377032363

Produktspezifikation:

Material:	Aluminium
Durchmesser in mm:	160
Höhe in mm	35
Nennspannung/Strom:	100-277V AC
Bemessungsleistung in Watt:	14
Wirkleistung in Watt:	13,9
Scheinleistung in VA:	14,5
Farbtemperatur:	4200K
Winkel:	120°
Lumen	1800 (138 lm/W)
Candela	573
CRI	85
Oberflächentemperatur:	44°
Kühltemperatur	35°
Umgebungstemperatur:	-20° - 45°
Betriebsstunden lt. Hersteller:	35000
Schutzart:	IP20
Dimmbar:	Nein

Besonderheiten:

LED Platine mit 4 Magnethaltern, Platinenstärke 3mm, geeignet für Wand- und Deckenleuchten mit Metall oder Blech Montageplatte, inkl. vormontiertem Trafo 330mA, 27-42V mit Radarsensor - Empfindlichkeit/Zeit/Verzögerung über Dip-Schalter einstellbar.

Für spezifische Prüfberichte, CE-Konformitätserklärungen und weitere Produktinformationen wenden Sie sich bitte an Ihren Ansprechpartner im Vertriebsinnen-/außendienst.

Erweiterte Produktspezifikationen:

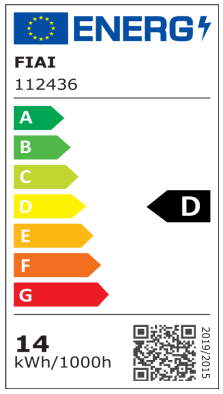

PRODUKT DATENBLATT

DE www.isoled.de +49 228 30 43 89 85
AT www.isoled.at +43 5372 219 999
CH www.isoled.ch +41 44 787 04 75

LED UMRÜSTPLATINE 160MM, 14W, NEUTRALWEIß, MIT HALTEMAGNET UND HF-BEWEGUNGSSENSOR

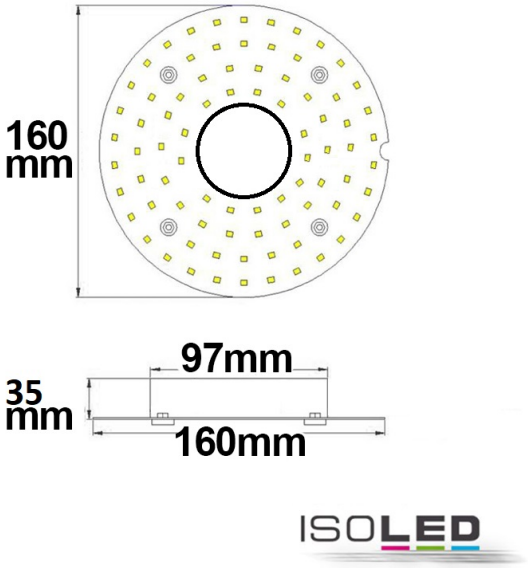

112436	120°	1800lm
1 m	573 lx	Ø 3,5 m
2 m	143 lx	Ø 6,9 m
3 m	64 lx	Ø 10,4 m

Erweiterte Produktspezifikationen:

Bedienungsanleitung

Eine erweiterte Bedienungsanleitung für dieses Produkt kann online auf der Bestellplattform von ISOLED® heruntergeladen werden.