PRODUKT DATENBLATT

DE www.isoled.de +49 228 30 43 89 85
AT www.isoled.at +43 5372 219 999
CH www.isoled.ch +41 44 787 04 75

1XPUSH / 4X1-10V INPUT ZU 4 KANAL PWM OUTPUT, 12-36V DC 4X5A

Artikelnummer:	114464
EAN:	9009377079542

Produktspezifikation:

Material:	Kunststoff
Länge in mm	175
Breite in mm	45
Höhe in mm	27
Nennspannung/Strom:	12-36V DC
Bemessungsleistung in Watt:	720
Umgebungstemperatur:	-30° - 55°
Schutzart:	IP20

Besonderheiten:

4x1-10V aktiver oder passiver Steuersignal-Input, aktiver 0-10V Steuersignal-Output, PWM Frequenz 500Hz

Für spezifische Prüfberichte, CE-Konformitätserklärungen und weitere Produktinformationen wenden Sie sich bitte an Ihren Ansprechpartner im Vertriebsinnen-/außendienst.

Erweiterte Produktspezifikationen:

5 GARANTIE

1XPUSH / 4X1-10V INPUT ZU 4 KANAL PWM OUTPUT, 12-36V DC 4X5A

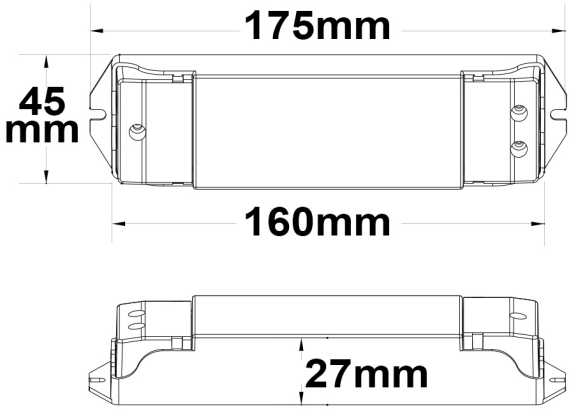

Erweiterte Produktspezifikationen:

Manual

Das dem Artikel beiliegende Manual steht auf der ISOLED® Bestellplattf orm zum Download bereit.

Beschreibung und Daten

Ergänzende Informationen und Daten zu diesem Artikel stehen Ihnen auf dem Onlineportal von ISOLED® als Download zur Verfügung.

Bedienungsanleitung

Eine erweiterte Bedienungsanleitung für dieses Produkt kann online auf der Bestellplattform von ISOLED® heruntergeladen werden.

ISOLED®

DE www.isoled.de +49 228 30 43 89 85
AT www.isoled.at +43 5372 219 999
CH www.isoled.ch +41 44 787 04 75