PRODUKT
DATENBLATT

DE www.isoled.de +49 228 30 43 89 85
AT www.isoled.at +43 5372 219 999
CH www.isoled.ch +41 44 787 04 75

HF+PIR EIN-/AUFBAU BEWEGUNGSMELDER 230V, TAGESLICHTSTEUERUNG, 800VA PUSH-SWITCH+DIM, 1-10V OUTPU

Artikelnummer:	113799
EAN:	9009377064227

Produktspezifikation:

Material:	Kunststoff
Durchmesser in mm:	109
Höhe in mm	58
Lochausschnitt in mm:	56
Einbautiefe in mm:	29
Nennspannung/Strom:	220-240V AC
Bemessungsleistung in Watt:	800
Winkel:	360°
Umgebungstemperatur:	-20° - 55°
Betriebsstunden lt. Hersteller:	50000
Schutzart:	IP20

Besonderheiten:

5.8GHz Radar, Schaltleistung max. 800W, inkl. Tageslicht-Sensor, Erfassungsradius max. 12 Meter, Montagehöhe max. 6 Meter, Stromaufnahme Standby 0.5W, optionale IR-Fernbedienung im Sortiment

Dimmspezifikation:

Schalt- und dimmbar per Schließtaster oder autonome Steuerung basierend auf 16 auswählbaren Programmen. Der Bewegungsmelder stellt ein 1-10V Steuersignal für eine reduzierte Beleuchtungstärke bei Sonnenschein bzw. während der StandBy-Zeit für Leuchten mit entsprechender 1-10V Dimm-Schnittstelle zur Verfügung.

Für spezifische Prüfberichte, CE-Konformitätserklärungen und weitere Produktinformationen wenden Sie sich bitte an Ihren Ansprechpartner im Vertriebsinnen-/außendienst.

Erweiterte Produktspezifikationen:

PRODUKT DATENBLATT

DE www.isoled.de +49 228 30 43 89 85
AT www.isoled.at +43 5372 219 999
CH www.isoled.ch +41 44 787 04 75

HF+PIR EIN-/AUFBAU BEWEGUNGSMELDER 230V, TAGESLICHTSTEUERUNG, 800VA PUSH-SWITCH+DIM, 1-10V OUTPU

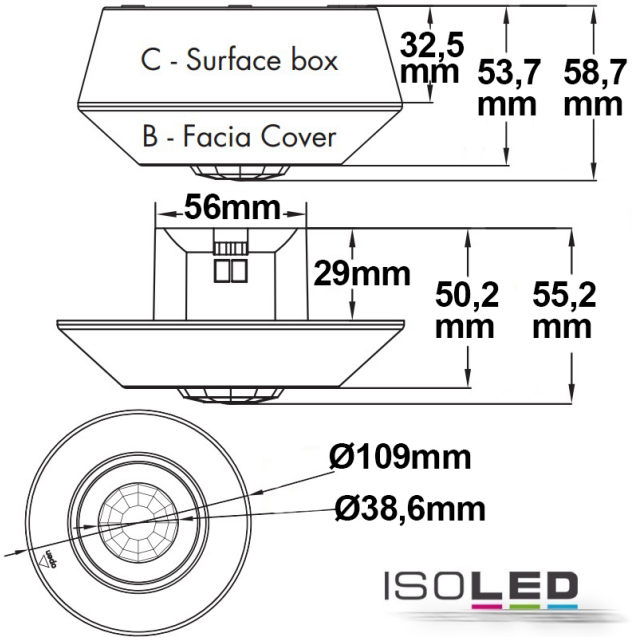

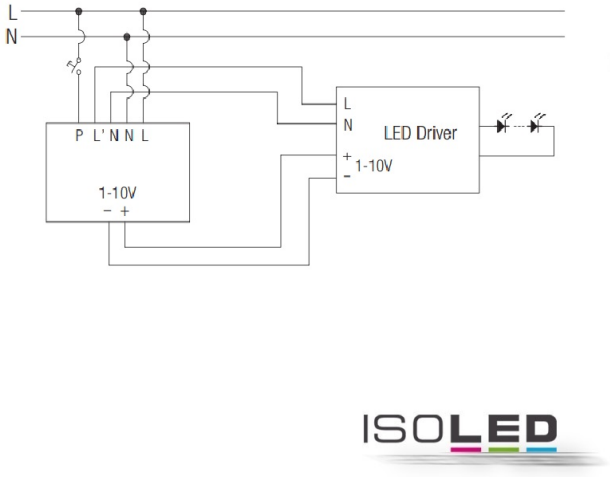

Erweiterte Produktspezifikationen:

Manual

Das dem Artikel beiliegende Manual steht auf der ISOLED® Bestellplattf orm zum Download bereit.