PRODUKT DATENBLATT

ISOLED®

DE www.isoled.de +49 228 30 43 89 85
AT www.isoled.at +43 5372 219 999
CH www.isoled.ch +41 44 787 04 75

# LED TRAFO 12V/AC, 0-105VA, DIMMBAR, SELV

| | |
|---|---|
| **Artikelnummer:** | 112669 |
| **EAN:** | 9009377038037 |

## Produktspezifikation:

| | |
|---|---|
| **Material:** | Kunststoff |
| **Länge in mm** | 113 |
| **Breite in mm** | 44 |
| **Höhe in mm** | 28 |
| **Nennspannung/Strom:** | 230V AC |
| **Scheinleistung in VA:** | 105 |
| **Oberflächentemperatur:** | 80° |
| **Umgebungstemperatur:** | -20° - 50° |
| **Schutzart:** | IP20 |
| **Dimmbar:** | Ja |

**Besonderheiten:**

inkl. Übertemperatursicherung (nicht rückstellend), bei Verwendung von Wechselspannungstrafos ist die Scheinleistung der angeschlossenen Last für die korrekte Leistungsbemessung zu berücksichtigen. Wird der Trafo gedimmt, kann sich die Blindleistung der angeschlossenen Verbraucher vervielfachen. Bitte beachten Sie hierzu das PDF Dokument Hinweis zu Scheinleistung

**Dimmspezifikation:**

dimmbar bei einer angeschlossenen Last >30VA im Bereich von 20-100% der Lichtleistung mit TRIAC Dimmer | Empfehlung: Phasenabschnitt-Dimmaktor verwenden | Bei Lasten 30VA reduziert sich der Dimmrange

**Für spezifische Prüfberichte, CE-Konformitätserklärungen und weitere Produktinformationen wenden Sie sich bitte an Ihren Ansprechpartner im Vertriebsinnen-/außendienst.**

## Erweiterte Produktspezifikationen:

DE www.isoled.de +49 228 30 43 89 85
AT www.isoled.at +43 5372 219 999
CH www.isoled.ch +41 44 787 04 75

# LED TRAFO 12V/AC, 0-105VA, DIMMBAR, SELV

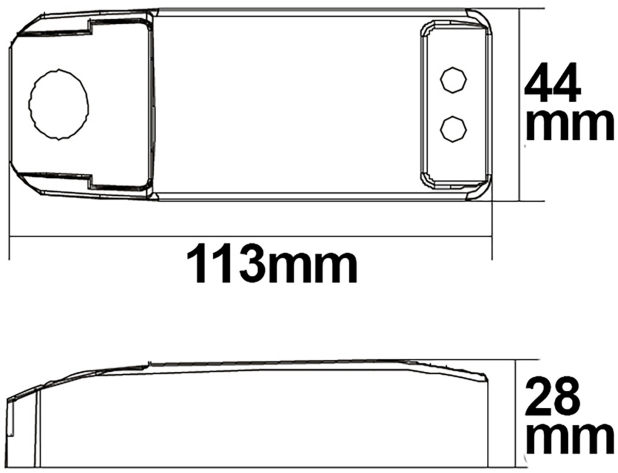


## Erweiterte Produktspezifikationen:

### Bedienungsanleitung

Eine erweiterte Bedienungsanleitung für dieses Produkt kann online auf der Bestellplattform von ISOLED® heruntergeladen werden.