PRODUKT DATENBLATT

DE www.isoled.de +49 228 30 43 89 85
AT www.isoled.at +43 5372 219 999
CH www.isoled.ch +41 44 787 04 75

LED KONSTANTSTROM TRAFO 300-900MA (9-58V), 30W, PUSH/1-10V/DALI DIMMBAR, SELV

Artikelnummer:	114874
EAN:	9009377090981

Produktspezifikation:

Material:	Kunststoff
Länge in mm	103
Breite in mm	67
Höhe in mm	22
Nennspannung/Strom:	198-264V AC
Wirkleistung in Watt:	30
Scheinleistung in VA:	36
Oberflächentemperatur:	85°
Umgebungstemperatur:	-20° - 45°
Schutzart:	IP20
Dimmbar:	Ja

Besonderheiten:

Ausgangsstrom einstellbar: 300mA(9-58V), 350mA(9-58V), 400mA(9-58V), 450mA(9-58V), 500mA(9-58V), 550mA(9-55V), 600mA(9-50V), 650mA(9-46V), 700mA(9-42V), 750mA(9-40V), 800mA(9-38V), 850mA(9-35V), 900mA(9-35V)

Dimmspezifikation:

Dimmbar per 1-10V DC Steuersignal

Für spezifische Prüfberichte, CE-Konformitätserklärungen und weitere Produktinformationen wenden Sie sich bitte an Ihren Ansprechpartner im Vertriebsinnen-/außendienst.

Erweiterte Produktspezifikationen:

5 GARANTIE
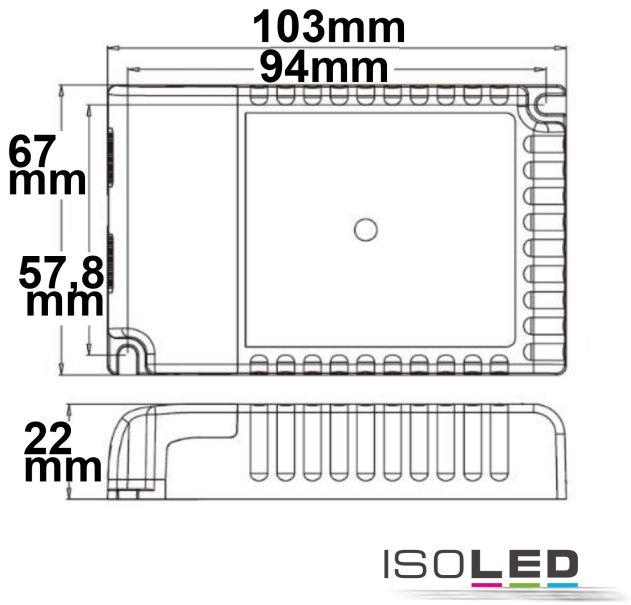
LED KONSTANTSTROM TRAFO 300-900MA (9-58V), 30W, PUSH/1-10V/DALI DIMMBAR, SELV