PRODUKT DATENBLATT

DE www.isoled.de +49 228 30 43 89 85
AT www.isoled.at +43 5372 219 999
CH www.isoled.ch +41 44 787 04 75

LED HUTSCHIENEN-TRAFO MW HDR-150-48, 43.2~55.2V/DC, 0-150W, IP20

Artikelnummer:	114353
EAN:	9009377076664

Produktspezifikation:

Material:	Kunststoff
Länge in mm	105
Breite in mm	105
Höhe in mm	90
Nennspannung/Strom:	85-264V AC
Bemessungsleistung in Watt:	150
Wirkleistung in Watt:	150
Umgebungstemperatur:	-30° - 45°
Schutzart:	IP20

Besonderheiten:

Ausgangsspannung justierbar

Für spezifische Prüfberichte, CE-Konformitätserklärungen und weitere Produktinformationen wenden Sie sich bitte an Ihren Ansprechpartner im Vertriebsinnen-/außendienst.

Erweiterte Produktspezifikationen:

DE www.isoled.de +49 228 30 43 89 85
AT www.isoled.at +43 5372 219 999
CH www.isoled.ch +41 44 787 04 75
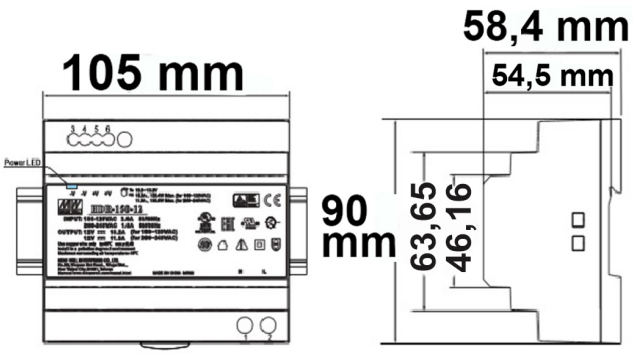
LED HUTSCHIENEN-TRAFO MW HDR-150-48, 43.2~55.2V/DC, 0-150W, IP20