PRODUKT DATENBLATT

ISOLED®

DE www.isoled.de +49 228 30 43 89 85
AT www.isoled.at +43 5372 219 999
CH www.isoled.ch +41 44 787 04 75

LED AQUA FLEXBAND MILCHIG, 24V, 12W, IP67, RGB

Artikelnummer:	113600
EAN:	9009377059810

Produktspezifikation:

Material:	Kupfer/Silikon
Länge in mm	5000
Breite in mm	13
Höhe in mm	6
Nennspannung/Strom:	24V DC
Bemessungsleistung in Watt:	12 W/m
Wirkleistung in Watt:	12 W/m
Winkel:	120°
Candela	348
Umgebungstemperatur:	-20° - 40°C
Betriebsstunden lt. Hersteller:	25000
Schutzart:	IP67
Dimmbar:	Ja

Besonderheiten:

Trennstelle: 50mm mit je 6 SMD | Pitch (Chip Mitte-Mitte): 8,33mm | Lötpad-Abstand (Mitte-Mitte): 2,6mm | 1 Rolle = 5m | max. Flexbandlänge pro Einspeisung: 5m | Längentoleranz + Wärmeausdehnung: 1% | inkl. 3M 300LSE Klebeband | Untergrund vor dem Ankleben reinigen und entfetten! Nicht wieder ablösen!

Dimmspezifikation:

dimmbar per PWM (Pulsweiten modulierter Gleichspannungsversorgung) via vorgeschaltetem Controller oder dimmbaren Transformator

Für spezifische Prüfberichte, CE-Konformitätserklärungen und weitere Produktinformationen wenden Sie sich bitte an Ihren Ansprechpartner im Vertriebsinnen-/außendienst.

Erweiterte Produktspezifikationen:

LED AQUA FLEXBAND MILCHIG, 24V, 12W, IP67, RGB

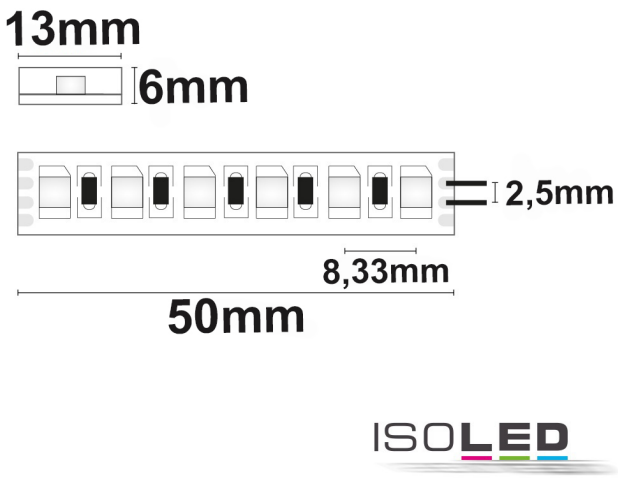

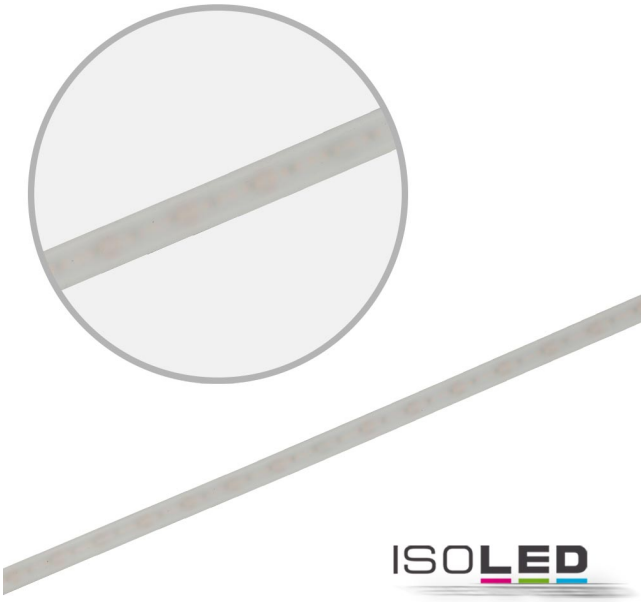

Erweiterte Produktspezifikationen:

Manual

Das dem Artikel beiliegende Manual steht auf der ISOLED® Bestellplattf orm zum Download bereit.