PRODUKT DATENBLATT

ISOLED®

DE www.isoled.de +49 228 30 43 89 85
AT www.isoled.at +43 5372 219 999
CH www.isoled.ch +41 44 787 04 75

POLLERLEUCHTE 1100 EDELSTAHL, IP44, WARMWEIß, INKL. E27 LED LEUCHTMITTEL 9W

Artikelnummer:	115020
EAN:	9009377098802

Produktspezifikation:

Material:	Edelstahl
Durchmesser in mm:	127
Länge in mm	1100
Höhe in mm	1100
Nennspannung/Strom:	220-240V AC
Bemessungsleistung in Watt:	9
Wirkleistung in Watt:	8,8
Scheinleistung in VA:	9,5
Farbtemperatur:	3000K
Winkel:	200°
Lumen	800 (100 lm/W)
Candela	108
CRI	80
Umgebungstemperatur:	-20° - 45°C
Betriebsstunden lt. Hersteller:	25000
Schutzart:	IP44
Dimmbar:	Nein

Für spezifische Prüfberichte, CE-Konformitätserklärungen und weitere Produktinformationen wenden Sie sich bitte an Ihren Ansprechpartner im Vertriebsinnen-/außendienst.

Erweiterte Produktspezifikationen:

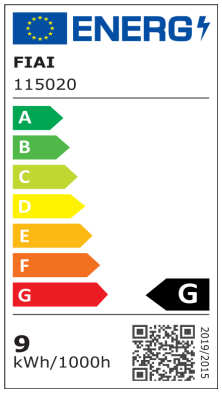

PRODUKT DATENBLATT

DE www.isoled.de +49 228 30 43 89 85
AT www.isoled.at +43 5372 219 999
CH www.isoled.ch +41 44 787 04 75

POLLERLEUCHTE 1100 EDELSTAHL, IP44, WARMWEIß, INKL. E27 LED LEUCHTMITTEL 9W

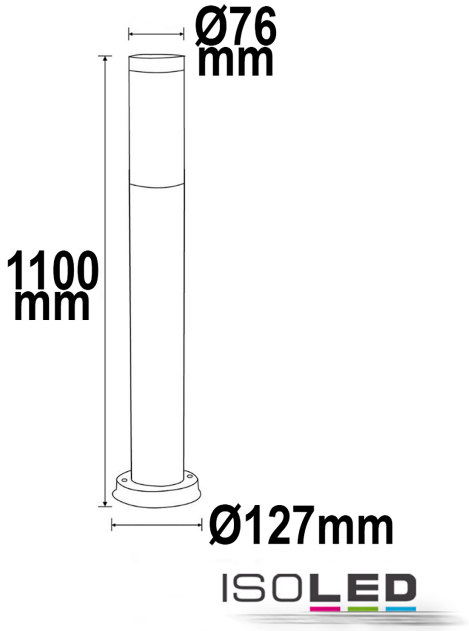

115020	200°	800lm
1 m	108 lx	
2 m	27 lx	
3 m	12 lx	