PRODUKT DATENBLATT

DE www.isoled.de +49 228 30 43 89 85
AT www.isoled.at +43 5372 219 999
CH www.isoled.ch +41 44 787 04 75

POLLERLEUCHTE 1100 ANTHRAZIT, IP44, 1X E27 FASSUNG, EXKL. LEUCHTMITTEL

Artikelnummer:	115018
EAN:	9009377098789

Produktspezifikation:

Material:	Edelstahl
Durchmesser in mm:	127
Länge in mm	1100
Höhe in mm	1100
Nennspannung/Strom:	110-230V AC
Umgebungstemperatur:	-20° - 45°C
Schutzart:	IP44

Für spezifische Prüfberichte, CE-Konformitätserklärungen und weitere Produktinformationen wenden Sie sich bitte an Ihren Ansprechpartner im Vertriebsinnen-/außendienst.

Erweiterte Produktspezifikationen:

DE www.isoled.de +49 228 30 43 89 85
AT www.isoled.at +43 5372 219 999
CH www.isoled.ch +41 44 787 04 75
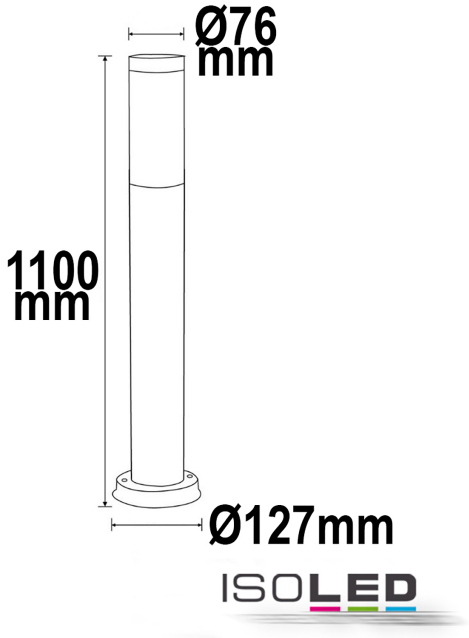
POLLERLEUCHTE 1100 ANTHRAZIT, IP44, 1X E27 FASSUNG, EXKL. LEUCHTMITTEL