PRODUKT DATENBLATT

DE www.isoled.de +49 228 30 43 89 85
AT www.isoled.at +43 5372 219 999
CH www.isoled.ch +41 44 787 04 75

DALI-2 DT6 / PUSH PHASENABSCHNITT-DIMMER FÜR DIMMBARE 230V LEUCHTMITTEL/TRAFOS, 400VA

Artikelnummer:	115064
EAN:	9009377095290

Produktspezifikation:

Material:	Kunststoff
Länge in mm	45
Breite in mm	45
Einbautiefe in mm:	20,3
Nennspannung/Strom:	100-240V AC
Umgebungstemperatur:	-20° - 50°
Schutzart:	IP20

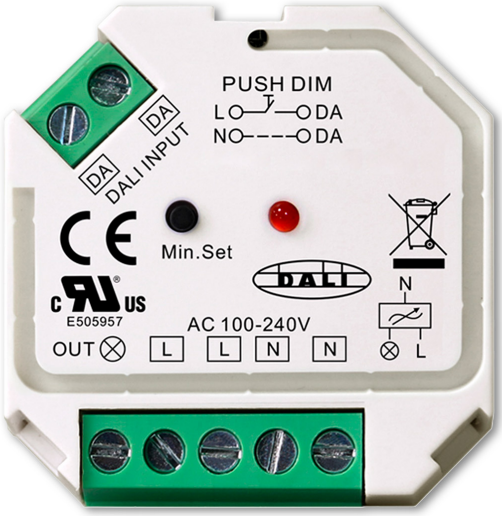

Für spezifische Prüfberichte, CE-Konformitätserklärungen und weitere Produktinformationen wenden Sie sich bitte an Ihren Ansprechpartner im Vertriebsinnen-/außendienst.

Erweiterte Produktspezifikationen:

DALI-2 DT6 / PUSH PHASENABSCHNITT-DIMMER FÜR DIMMBARE 230V LEUCHTMITTEL/TRAFOS, 400VA

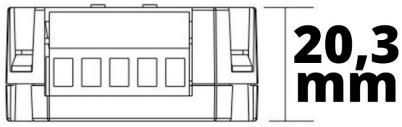

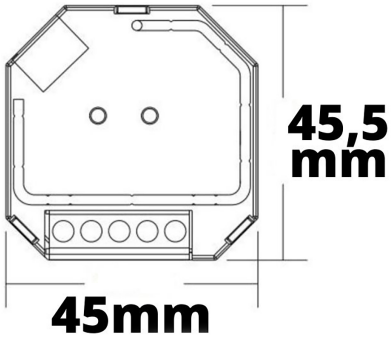

Erweiterte Produktspezifikationen:

Manual

Das dem Artikel beiliegende Manual steht auf der ISOLED® Bestellplattf orm zum Download bereit.