PRODUKT DATENBLATT

ISOLED®

DE www.isoled.de +49 228 30 43 89 85
AT www.isoled.at +43 5372 219 999
CH www.isoled.ch +41 44 787 04 75

LED HALLENLEUCHTE MS 250W, IK10, IP65, KALTWEIß, 90°, 1-10V DIMMBAR

Artikelnummer:	114199
EAN:	9009377073878

Produktspezifikation:

Material:	Aluminium
Durchmesser in mm:	350
Höhe in mm	133
Nennspannung/Strom:	110V-277 AC
Bemessungsleistung in Watt:	250
Wirkleistung in Watt:	255
Farbtemperatur:	5700K
Winkel:	90°
Lumen	35500 (139 lm/W)
Candela	19290
CRI	80
Umgebungstemperatur:	-40° - 50°
Betriebsstunden lt. Hersteller:	50000
Schutzart:	IP65
Dimmbar:	Ja
Inkl Trafo:	Ja

Für spezifische Prüfberichte, CE-Konformitätserklärungen und weitere Produktinformationen wenden Sie sich bitte an Ihren Ansprechpartner im Vertriebsinnen-/außendienst.

Erweiterte Produktspezifikationen:

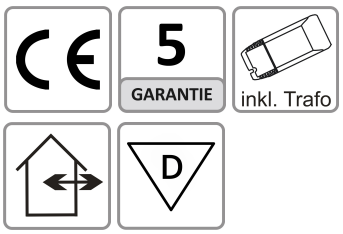

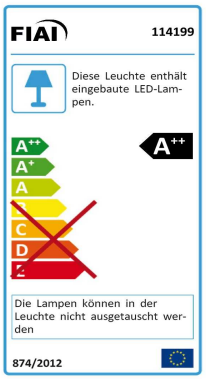

PRODUKT DATENBLATT

DE www.isoled.de +49 228 30 43 89 85
AT www.isoled.at +43 5372 219 999
CH www.isoled.ch +41 44 787 04 75

LED HALLENLEUCHTE MS 250W, IK10, IP65, KALTWEIß, 90°, 1-10V DIMMBAR

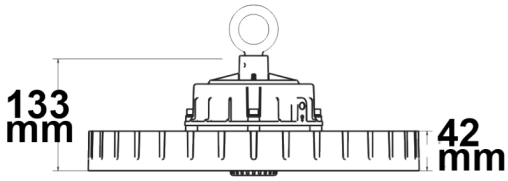

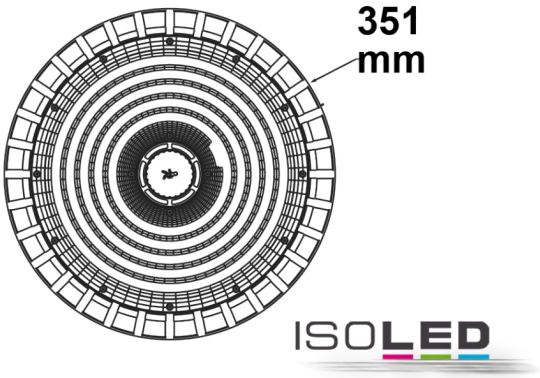

114199	90°	35500lm
2 m	4.823 lx	Ø 4,0 m
4 m	1.206 lx	Ø 8,0 m
8 m	301 lx	Ø 16,0 m

Erweiterte Produktspezifikationen:

Lichtberechnungsfile

Eine LDT-Datei zu diesem Leuchtmittel / dieser Leuchte für die Lichtplanung mit DIALux/Relux finden Sie auf der ISOLED® Bestellplattform.

Bedienungsanleitung

Eine erweiterte Bedienungsanleitung für dieses Produkt kann online auf der Bestellplattform von ISOLED® heruntergeladen werden.