PRODUKT DATENBLATT

ISOLED®

DE www.isoled.de +49 228 30 43 89 85
AT www.isoled.at +43 5372 219 999
CH www.isoled.ch +41 44 787 04 75

LED HALLENLEUCHTE FL 200W, IK10, IP65 KALTWEIß, 60°, 1-10V DIMMBAR

Artikelnummer:	113449
EAN:	9009377054518

Produktspezifikation:

Material:	Aluminium
Durchmesser in mm:	280
Höhe in mm	192
Nennspannung/Strom:	230V AC
Bemessungsleistung in Watt:	200
Wirkleistung in Watt:	203
Scheinleistung in VA:	210
Farbtemperatur:	5700K
Winkel:	60°
Lumen	28000 (137 lm/W)
Candela	33263
CRI	80
Umgebungstemperatur:	-20° - 40°
Betriebsstunden lt. Hersteller:	50000
Schutzart:	IP65
Dimmbar:	Ja
Inkl Trafo:	Ja

Besonderheiten:

Ballwurfsicher konform den Anforderungen laut VDE DIN 0710-13 / IEC 62262:2002

Dimmspezifikation:

dimmbar per 1-10V DC Steuerspannung oder Drehpoti (100kO)

Für spezifische Prüfberichte, CE-Konformitätserklärungen und weitere Produktinformationen wenden Sie sich bitte an Ihren Ansprechpartner im Vertriebsinnen-/außendienst.

Erweiterte Produktspezifikationen:

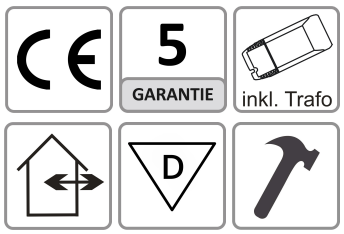

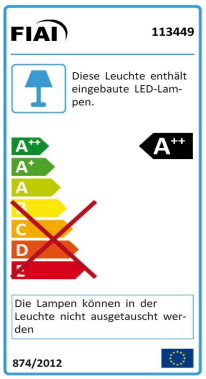

PRODUKT DATENBLATT

DE www.isoled.de +49 228 30 43 89 85
AT www.isoled.at +43 5372 219 999
CH www.isoled.ch +41 44 787 04 75

LED HALLENLEUCHTE FL 200W, IK10, IP65 KALTWEIß, 60°, 1-10V DIMMBAR

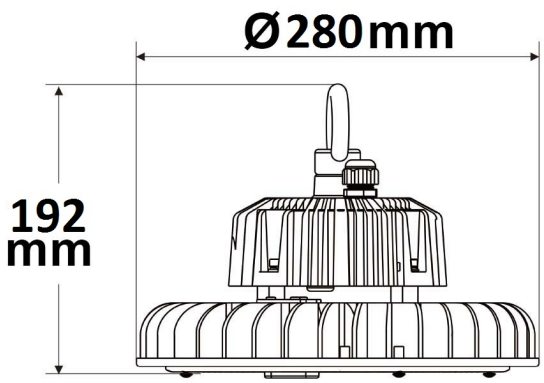

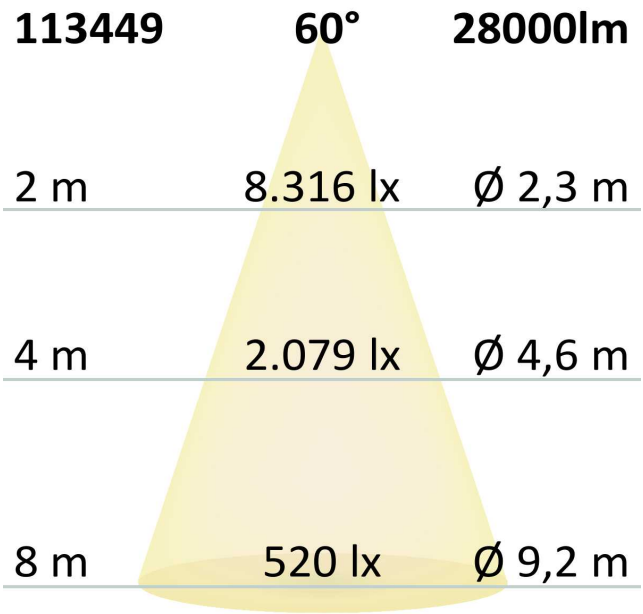

Erweiterte Produktspezifikationen:

Lichtberechnungsfile

Eine LDT-Datei zu diesem Leuchtmittel / dieser Leuchte für die Lichtplanung mit DIALux/Relux finden Sie auf der ISOLED® Bestellplattform.

Bedienungsanleitung

Eine erweiterte Bedienungsanleitung für dieses Produkt kann online auf der Bestellplattform von ISOLED® heruntergeladen werden.