PRODUKT DATENBLATT

ISOLED®

DE www.isoled.de +49 228 30 43 89 85
AT www.isoled.at +43 5372 219 999
CH www.isoled.ch +41 44 787 04 75

LED FLUTER MIT PIR-BEWEGUNGSSENSOR 30W, NEUTRALWEIß, SCHWARZ, IP65

Artikelnummer:	114032
EAN:	9009377069215

Produktspezifikation:

Material:	Aludruckguss
Länge in mm	193
Breite in mm	138
Höhe in mm	20
Nennspannung/Strom:	200-265V AC
Bemessungsleistung in Watt:	30
Wirkleistung in Watt:	29,8
Farbtemperatur:	4000K
Winkel:	120°
Lumen	2800
Candela	891
CRI	80
Umgebungstemperatur:	-20° - 40°
Betriebsstunden lt. Hersteller:	25000
Schutzart:	IP65
Dimmbar:	Nein

Besonderheiten:

Inkl. 30cm 3pol. Anschlusskabel.
Bewegungssensor: Zeit, Sensibilität und LUX einstellbar, max. Montagehöhe 2.5m, Erfassungsradius 120° - max. 10m

Für spezifische Prüfberichte, CE-Konformitätserklärungen und weitere Produktinformationen wenden Sie sich bitte an Ihren Ansprechpartner im Vertriebsinnen-/außendienst.

Erweiterte Produktspezifikationen:

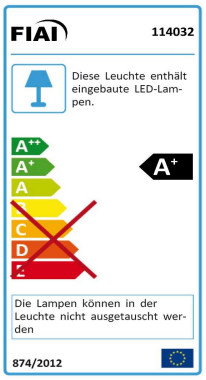

PRODUKT DATENBLATT

ISOLED®

DE www.isoled.de +49 228 30 43 89 85
AT www.isoled.at +43 5372 219 999
CH www.isoled.ch +41 44 787 04 75

LED FLUTER MIT PIR-BEWEGUNGSSENSOR 30W, NEUTRALWEIß, SCHWARZ, IP65

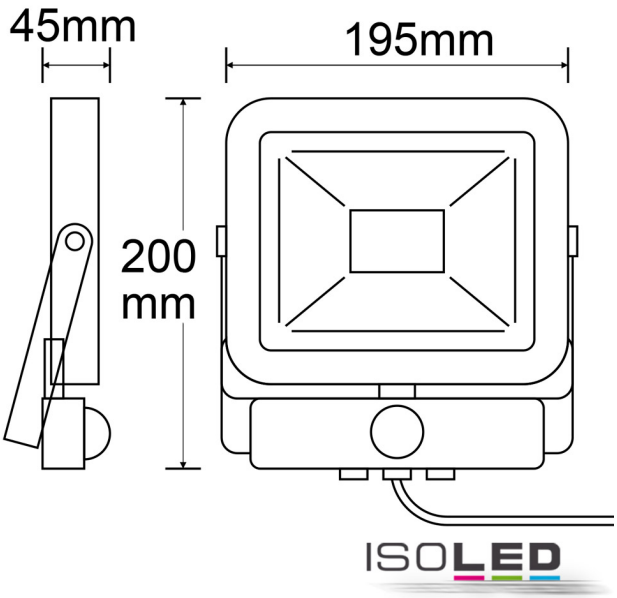

114032	120°	2800lm
1 m	891 lx	Ø 3,5 m
2 m	223 lx	Ø 6,9 m
3 m	99 lx	Ø 10,4 m

Erweiterte Produktspezifikationen:

Manual

Das dem Artikel beiliegende Manual steht auf der ISOLED® Bestellplattf orm zum Download bereit.

Lichtberechnungsfile

Eine LDT-Datei zu diesem Leuchtmittel / dieser Leuchte für die Lichtplanung mit DIALux/Relux finden Sie auf der ISOLED® Bestellplattform.