PRODUKT DATENBLATT

ISOLED®

DE www.isoled.de +49 228 30 43 89 85
AT www.isoled.at +43 5372 219 999
CH www.isoled.ch +41 44 787 04 75

LED WEGELEUCHTE POLLER-6, 30CM, 6W, SANDSCHWARZ, WARMWEIß

Artikelnummer:	114282
EAN:	9009377075421

Produktspezifikation:

Material:	Aluminium
Länge in mm	110
Breite in mm	110
Höhe in mm	317
Nennspannung/Strom:	220-240V AC
Bemessungsleistung in Watt:	6
Wirkleistung in Watt:	6,4
Farbtemperatur:	3000K
Lumen	430
Candela	137
CRI	81
Umgebungstemperatur:	-15° -50°
Betriebsstunden lt. Hersteller:	30000
Schutzart:	IP54

Für spezifische Prüfberichte, CE-Konformitätserklärungen und weitere Produktinformationen wenden Sie sich bitte an Ihren Ansprechpartner im Vertriebsinnen-/außendienst.

Erweiterte Produktspezifikationen:

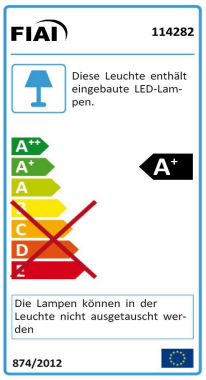

LED WEGELEUCHTE POLLER-6, 30CM, 6W, SANDSCHWARZ, WARMWEIß

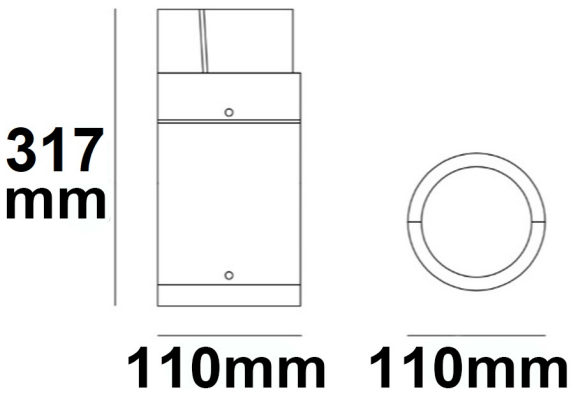

Erweiterte Produktspezifikationen:

Manual

Das dem Artikel beiliegende Manual steht auf der ISOLED® Bestellplattf orm zum Download bereit.