PRODUKT DATENBLATT

ISOLED®

DE www.isoled.de +49 228 30 43 89 85
AT www.isoled.at +43 5372 219 999
CH www.isoled.ch +41 44 787 04 75

3-PH LINEARLEUCHTE 1200MM, 40W, NEUTRALWEIß, SCHWARZ

Artikelnummer:	114649
EAN:	9009377084683

Produktspezifikation:

Material:	Aluminium
Länge in mm	1200
Breite in mm	36
Höhe in mm	59
Nennspannung/Strom:	220-240V AC
Bemessungsleistung in Watt:	40
Wirkleistung in Watt:	39,2
Scheinleistung in VA:	41
Farbtemperatur:	4000K
Winkel:	110°
Lumen	4500 (115 lm/W)
Candela	1680
CRI	93
Umgebungstemperatur:	-20° - 40°
Betriebsstunden lt. Hersteller:	40000
Schutzart:	IP20
Dimmbar:	Nein

Besonderheiten:

inkl. 3-Phasen EURO Adapter, durch Aneinanderreihen einzelner Module lückenlose Lichtlinie möglich

Für spezifische Prüfberichte, CE-Konformitätserklärungen und weitere Produktinformationen wenden Sie sich bitte an Ihren Ansprechpartner im Vertriebsinnen-/außendienst.

Erweiterte Produktspezifikationen:

CE | 3 GARANTIE

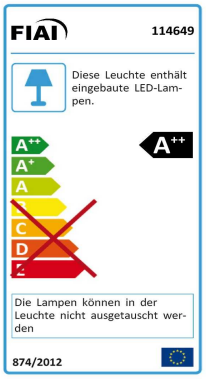

PRODUKT DATENBLATT

DE www.isoled.de +49 228 30 43 89 85
AT www.isoled.at +43 5372 219 999
CH www.isoled.ch +41 44 787 04 75

3-PH LINEARLEUCHTE 1200MM, 40W, NEUTRALWEIß, SCHWARZ

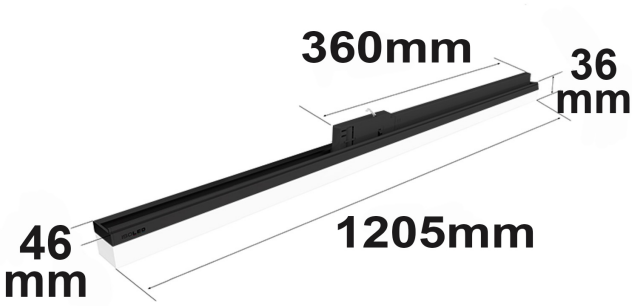

114649	110°	4500lm
2 m	420 lx	Ø 5,7 m
4 m	105 lx	Ø 11,4 m
8 m	26 lx	Ø 22,9 m

Erweiterte Produktspezifikationen:

Manual

Das dem Artikel beiliegende Manual steht auf der ISOLED® Bestellplattf orm zum Download bereit.

Bedienungsanleitung

Eine erweiterte Bedienungsanleitung für dieses Produkt kann online auf der Bestellplattform von ISOLED® heruntergeladen werden.