PRODUKT DATENBLATT

ISOLED®

DE www.isoled.de +49 228 30 43 89 85
AT www.isoled.at +43 5372 219 999
CH www.isoled.ch +41 44 787 04 75

3-PH SCHIENEN-STRAHLER FOKUSSIERBAR, 30W, 30°-50°, WEIß MATT, NEUTRALWEIß, DIMMBAR

Artikelnummer:	113967
EAN:	9009377067396

Produktspezifikation:

Material:	Aluguss
Durchmesser in mm:	98
Länge in mm	204
Breite in mm	150
Nennspannung/Strom:	220-240V AC
Bemessungsleistung in Watt:	30
Wirkleistung in Watt:	27,3
Scheinleistung in VA:	29
Farbtemperatur:	4000K
Winkel:	30-50°
Lumen	3000 (111 lm/W)
Candela	14013
CRI	92
Umgebungstemperatur:	-20° - 40°
Betriebsstunden lt. Hersteller:	40000
Schutzart:	IP20
Dimmbar:	Ja

Besonderheiten:

inkl. 3-Phasen EURO Adapter weiss, passiv gekühlt, inkl. variabler Einstellung des Abstrahlwinkels von 30° bis 50°, Maße Leuchtenkopf: 98x120mm,

Dimmspezifikation:

Dimmrange: 20-100% der Lichtleistung mit TRIAC Dimmer | Empfehlung: Phasenabschnitt-Dimmaktor verwenden | Flickeranteil abhängig vom eingesetzten Dimm-Aktor und der Dimm-Art | Flickerfree im ungedimmten Zustand

Für spezifische Prüfberichte, CE-Konformitätserklärungen und weitere Produktinformationen wenden Sie sich bitte an Ihren Ansprechpartner im Vertriebsinnen-/außendienst.

Erweiterte Produktspezifikationen:

3 GARANTIE

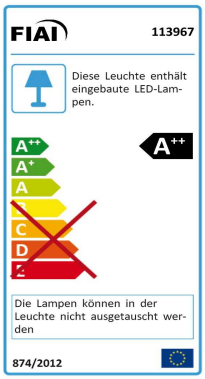

3-PH SCHIENEN-STRAHLER FOKUSSIERBAR, 30W, 30°-50°, WEIß MATT, NEUTRALWEIß, DIMMBAR

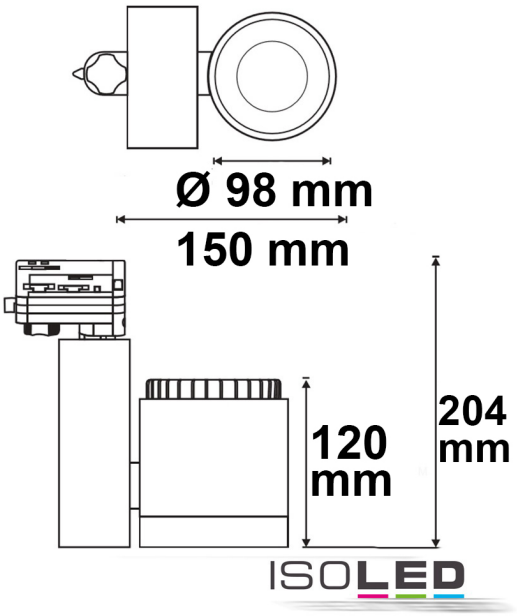

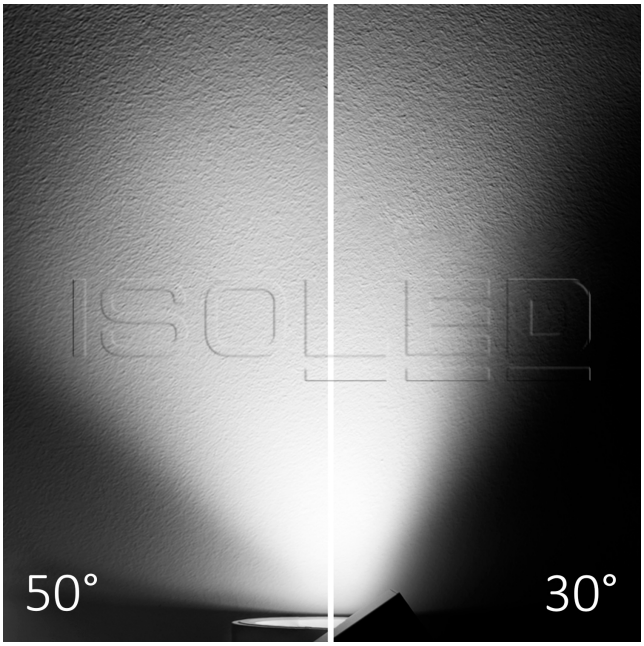

Erweiterte Produktspezifikationen:

Manual

Das dem Artikel beiliegende Manual steht auf der ISOLED® Bestellplattf orm zum Download bereit.

Lichtberechnungsfile

Eine LDT-Datei zu diesem Leuchtmittel / dieser Leuchte für die Lichtplanung mit DIALux/Relux finden Sie auf der ISOLED® Bestellplattform.

Bedienungsanleitung

Eine erweiterte Bedienungsanleitung für dieses Produkt kann online auf der Bestellplattform von ISOLED® heruntergeladen werden.