PRODUKT DATENBLATT

ISOLED®

DE www.isoled.de +49 228 30 43 89 85
AT www.isoled.at +43 5372 219 999
CH www.isoled.ch +41 44 787 04 75

LED HALLENLEUCHTENMODUL RS 100W, NEUTRALWEIß, 1-10V DIMMBAR

Artikelnummer:	112743
EAN:	9009377039508

Produktspezifikation:

Material:	Aluminium
Durchmesser in mm:	210
Höhe in mm	156
Nennspannung/Strom:	90-305V AC
Bemessungsleistung in Watt:	100
Wirkleistung in Watt:	103,3
Scheinleistung in VA:	104,9
Farbtemperatur:	4000K
Winkel:	120°
Lumen	14000 (135 lm/W)
Candela	4456
CRI	82
Umgebungstemperatur:	-20° - 40°
Betriebsstunden lt. Hersteller:	50000
Schutzart:	IP40
Dimmbar:	Ja
Inkl Trafo:	Ja
Inkl Leuchtmittel:	Ja

Besonderheiten:

Meanwell HBG Trafo, ohne Reflektor

Dimmspezifikation:

dimmbar per 1-10V DC Steuerspannung oder Drehpoti (100kO)

Für spezifische Prüfberichte, CE-Konformitätserklärungen und weitere Produktinformationen wenden Sie sich bitte an Ihren Ansprechpartner im Vertriebsinnen-/außendienst.

Erweiterte Produktspezifikationen:

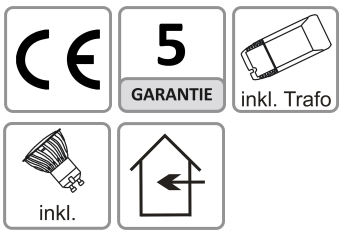

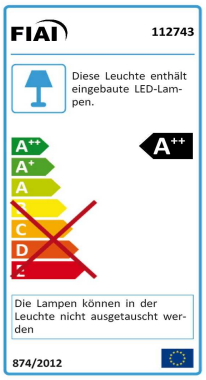

PRODUKT DATENBLATT

DE www.isoled.de +49 228 30 43 89 85
AT www.isoled.at +43 5372 219 999
CH www.isoled.ch +41 44 787 04 75

LED HALLENLEUCHTENMODUL RS 100W, NEUTRALWEIß, 1-10V DIMMBAR

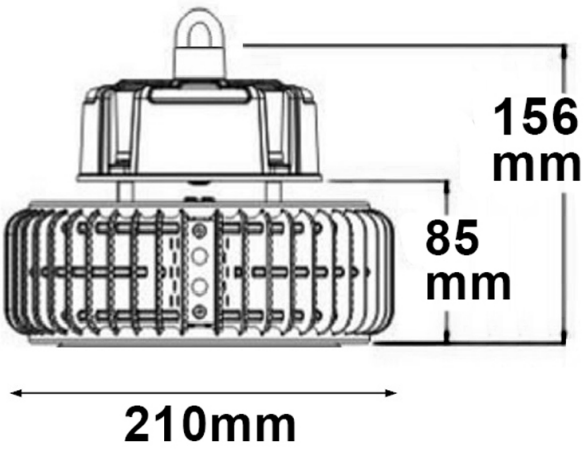

112743	120°	14000lm
2 m	1.114 lx	Ø 6,9 m
4 m	279 lx	Ø 13,9 m
8 m	70 lx	Ø 27,7 m

Erweiterte Produktspezifikationen:

LDT

Lichtberechnungsfile

Eine LDT-Datei zu diesem Leuchtmittel / dieser Leuchte für die Lichtplanung mit DIALux/Relux finden Sie auf der ISOLED® Bestellplattform.