PRODUKT DATENBLATT

ISOLED®

DE www.isoled.de +49 228 30 43 89 85
AT www.isoled.at +43 5372 219 999
CH www.isoled.ch +41 44 787 04 75

3-PH LINEARLEUCHTE 600MM, 20W, WARMWEIß, WEIß

Artikelnummer:	113021
EAN:	9009377045073

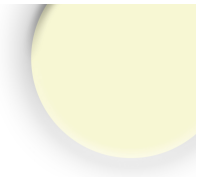

Produktspezifikation:

Material:	Aluguss
Länge in mm	605
Breite in mm	32
Höhe in mm	59
Nennspannung/Strom:	220-240V AC
Bemessungsleistung in Watt:	20
Wirkleistung in Watt:	20
Scheinleistung in VA:	21
Farbtemperatur:	3000K
Winkel:	110°
Lumen	2200 (110 lm/W)
Candela	821
CRI	90
Umgebungstemperatur:	-20° - 40°
Betriebsstunden lt. Hersteller:	40000
Schutzart:	IP20
Dimmbar:	Nein

Besonderheiten:

inkl. 3-Phasen EURO Adapter, durch Aneinanderreihen einzelner Module lückenlose Lichtlinie möglich

Für spezifische Prüfberichte, CE-Konformitätserklärungen und weitere Produktinformationen wenden Sie sich bitte an Ihren Ansprechpartner im Vertriebsinnen-/außendienst.

Erweiterte Produktspezifikationen:

CE | 3 GARANTIE

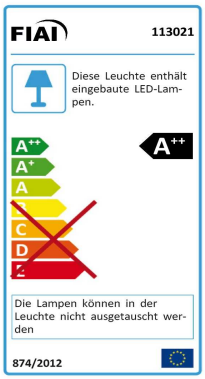

PRODUKT DATENBLATT

DE www.isoled.de +49 228 30 43 89 85
AT www.isoled.at +43 5372 219 999
CH www.isoled.ch +41 44 787 04 75

3-PH LINEARLEUCHTE 600MM, 20W, WARMWEIß, WEIß

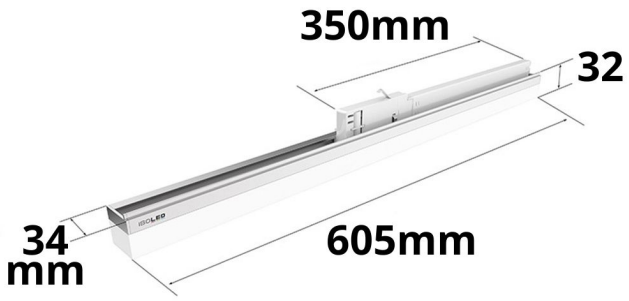

113021	110°	2200lm
1 m	821 lx	Ø 2,9 m
2 m	205 lx	Ø 5,7 m
3 m	91 lx	Ø 8,6 m

Erweiterte Produktspezifikationen:

Manual
Das dem Artikel beiliegende Manual steht auf der ISOLED® Bestellplattf orm zum Download bereit.

Lichtberechnungsfile
Eine LDT-Datei zu diesem Leuchtmittel / dieser Leuchte für die Lichtplanung mit DIALux/Relux finden Sie auf der ISOLED® Bestellplattform.

Bedienungsanleitung
Eine erweiterte Bedienungsanleitung für dieses Produkt kann online auf der Bestellplattform von ISOLED® heruntergeladen werden.