PRODUKT DATENBLATT

DE www.isoled.de +49 228 30 43 89 85
AT www.isoled.at +43 5372 219 999
CH www.isoled.ch +41 44 787 04 75

E14 LED 51SMD, 3,5W, WARMWEIß

Artikelnummer:	112517
EAN:	9009377034664

Produktspezifikation:

Material:	Kunststoff
Durchmesser in mm:	16
Länge in mm	54
Nennspannung/Strom:	230V AC
Bemessungsleistung in Watt:	3,5
Wirkleistung in Watt:	4
Scheinleistung in VA:	8,6
Farbtemperatur:	2700K
Winkel:	270°
Lumen	340
Candela	32
CRI	80
Oberflächentemperatur:	43°
Umgebungstemperatur:	-20° - 35°
Betriebsstunden lt. Hersteller:	30000
Schutzart:	IP20
Dimmbar:	Nein

Besonderheiten:

Wie bei allen LED-Leuchtmitteln, muss eine Luftzirkulation in jenem Ausmaß gegeben sein, welche die Umgebungstemperaturen innerhalb der zulässigen Werte hält!

Für spezifische Prüfberichte, CE-Konformitätserklärungen und weitere Produktinformationen wenden Sie sich bitte an Ihren Ansprechpartner im Vertriebsinnen-/außendienst.

Erweiterte Produktspezifikationen:

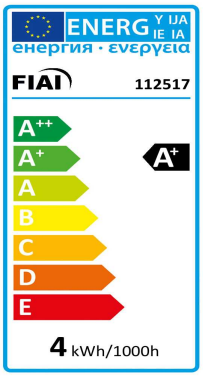

PRODUKT
DATENBLATT

DE www.isoled.de +49 228 30 43 89 85
AT www.isoled.at +43 5372 219 999
CH www.isoled.ch +41 44 787 04 75

E14 LED 51SMD, 3,5W, WARMWEIß

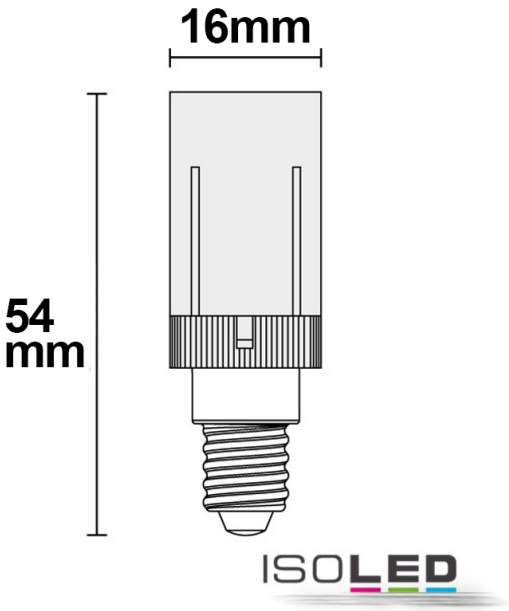
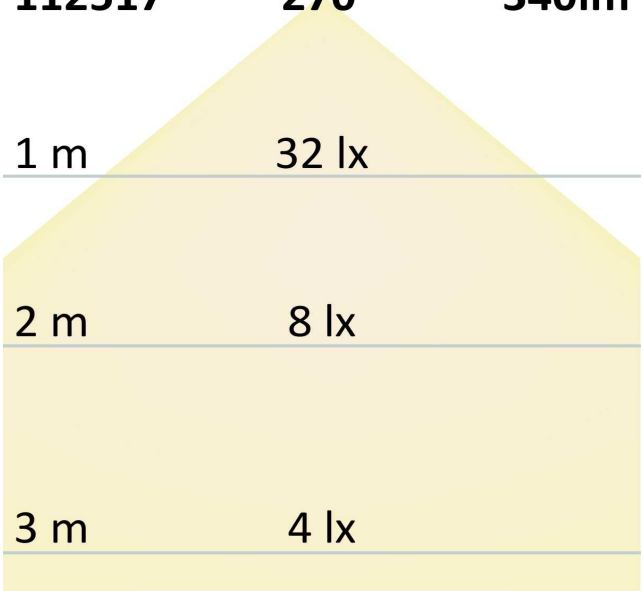
112517 **270°** **340lm**