PRODUKT DATENBLATT

ISOLED®

DE www.isoled.de +49 228 30 43 89 85
AT www.isoled.at +43 5372 219 999
CH www.isoled.ch +41 44 787 04 75

AR111 G53 COB SPOT, 15W, 75°, NEUTRALWEIß

Artikelnummer:	112285
EAN:	9009377027888

Produktspezifikation:

Material:	Aluminium
Durchmesser in mm:	111
Höhe in mm	60
Nennspannung/Strom:	12V DC
Bemessungsleistung in Watt:	15
Wirkleistung in Watt:	15,7
Scheinleistung in VA:	18,4
Farbtemperatur:	4000K
Winkel:	75°
Lumen	1400
Candela	1078
CRI	80
Oberflächentemperatur:	40°
Kühltemperatur	46°
Umgebungstemperatur:	-20° - 40°
Betriebsstunden lt. Hersteller:	25000
Schutzart:	IP20
Dimmbar:	Nein

Besonderheiten:

Betrieb an 12V DC Gleichspannung bzw. an 12V AC mit Ringkerntrafo (d.h. an sauberer Sinus-Wechselspannung) möglich. Nicht kompatibel mit elektronischen (Halogen)-AC Trafos (Rechteck-Wechselspannung mit hoher Frequenz)!

Für spezifische Prüfberichte, CE-Konformitätserklärungen und weitere Produktinformationen wenden Sie sich bitte an Ihren Ansprechpartner im Vertriebsinnen-/außendienst.

Erweiterte Produktspezifikationen:

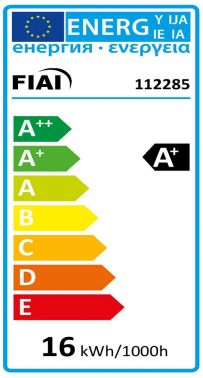

PRODUKT DATENBLATT

DE www.isoled.de +49 228 30 43 89 85
AT www.isoled.at +43 5372 219 999
CH www.isoled.ch +41 44 787 04 75

AR111 G53 COB SPOT, 15W, 75°, NEUTRALWEIß

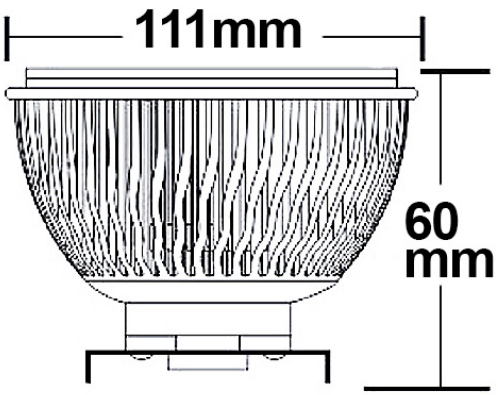

112285	75°	1400lm
1 m	1.078 lx	Ø 1,5 m
2 m	270 lx	Ø 3,1 m
3 m	120 lx	Ø 4,6 m

Erweiterte Produktspezifikationen:

Lichtberechnungsfile

Eine LDT-Datei zu diesem Leuchtmittel / dieser Leuchte für die Lichtplanung mit DIALux/Relux finden Sie auf der ISOLED® Bestellplattform.