PRODUKT DATENBLATT

ISOLED®

DE www.isoled.de +49 228 30 43 89 85
AT www.isoled.at +43 5372 219 999
CH www.isoled.ch +41 44 787 04 75

E27 CORN LEUCHTMITTEL, 136SMD, 20W, 360°, WARMWEIß

Artikelnummer:	111714
EAN:	9009377015007

Produktspezifikation:

Material:	Platine/Kunststoff
Durchmesser in mm:	84
Länge in mm	150
Nennspannung/Strom:	220-240V AC
Bemessungsleistung in Watt:	20
Wirkleistung in Watt:	17
Scheinleistung in VA:	38
Farbtemperatur:	2700K
Winkel:	360°
Lumen	2000 (117 lm/W)
Candela	159
CRI	79
Oberflächentemperatur:	48°
Umgebungstemperatur:	-20° - 40°
Betriebsstunden lt. Hersteller:	25000
Schutzart:	IP20
Dimmbar:	Nein

Besonderheiten:

Ein gegebenenfalls vohandenes Vorschaltgerät muss entfernt bzw. überbrückt werden!

Für spezifische Prüfberichte, CE-Konformitätserklärungen und weitere Produktinformationen wenden Sie sich bitte an Ihren Ansprechpartner im Vertriebsinnen-/außendienst.

Erweiterte Produktspezifikationen:

FLICKER FREE

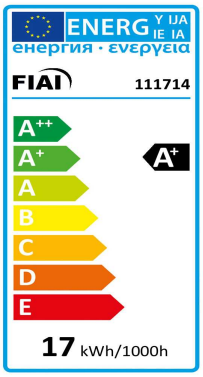

PRODUKT DATENBLATT

DE www.isoled.de +49 228 30 43 89 85
AT www.isoled.at +43 5372 219 999
CH www.isoled.ch +41 44 787 04 75

E27 CORN LEUCHTMITTEL, 136SMD, 20W, 360°, WARMWEIß

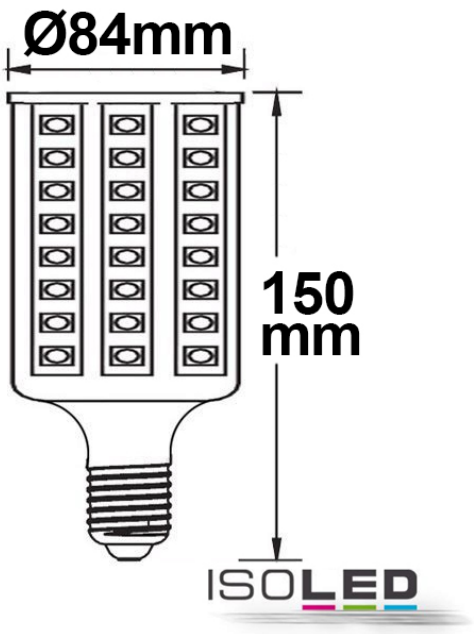

111714	360°	2000lm
1 m	159 lx	
2 m	40 lx	
3 m	18 lx	