PRODUKTDATENBLATT LEUCHTE

MEGATRON®

gemäß EU-Verordnung Nr. 874/2012

Artikel-Nr.: MT78912

Schienenstrahler

MEGATRON MODENA LED Schienenstrahler TECOH MHx 17W

EAN-Code: 4020856789122

Allgemeine Eigenschaften

Leuchtmittel mitgeliefert?	Nein
Leuchtmittel austauschbar?	Ja
Energieeffizienzklassen kompatibler Leuchtmittel	A+,A++
Betriebstemperaturbereich	-30 bis +40° C
Bemessungslebensdauer	50.000 h
Drehbar	335°
Schwenkbar	180°
Anschlussart	3-Phasenadapter
Material	Aluminium-Druckguss

Produktabmessungen

Länge	124 mm
Durchmesser	110 mm
Höhe	219 mm
Gewicht	1650 g

Elektrische Kenndaten

Spannung	220-240 V
Betriebsfrequenz	50-60 Hz
Leistungsaufnahme	17,0 W
Bemessungsleistungsaufnahme	17,0 W
Elektrischer Leistungsfaktor	N/A
Dimmbar?	Nein
Indikation Lampentyp	TECOH MHx LED-Modul
Lichtausbeute	Max. 112 lm/W
Äquivalenz-Leistung[1]	20 W (HIT-Lampen)

Lichttechnische Eigenschaften

Farbkennung	830/840
Lichtfarbe	Warmweiß
Farbtemperatur	Max. 4000 K
Farbwiedergabe	Max. Ra 85
Nennlichtstrom	Max. 1900 lm
Bemessungsnutzlichtstrom	Max. 1900 lm
Nomineller Halbwertswinkel	15°
Bemessungshalbwertswinkel	15°
Lichtstromerhalt[2]	70 %
Farbkonsistenz SDCM	≤ 3

[1] *einer herkömmlichen Leuchte gleichen Typs*

[2] *am Ende der Nennlebensdauer*

Die Eigenschaften gelten für die z. Zt. auf Lager vorhandenen Versionen.
Im Handel befindliche Lagerware desselben Modells kann abweichen!
Technische Daten können ohne Vorankündigung geändert werden. Irrtümer vorbehalten.

© März 2013
IDV Import- und Direkt-Vertriebsges.mbH
Alle Rechte vorbehalten.

gemäß EU-Verordnung Nr. 874/2012

Lichtstärkeverteilung

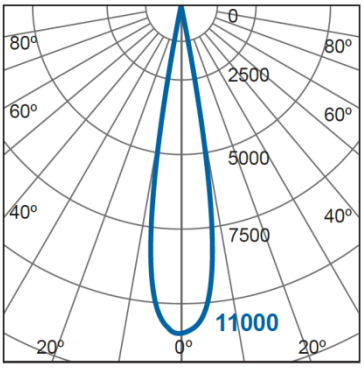

m	Lux	Ø cm
0.5	44000	13
1	11000	26
1.5	4889	39
2	2750	53

Beam angle = 15°

Abmessungsskizze

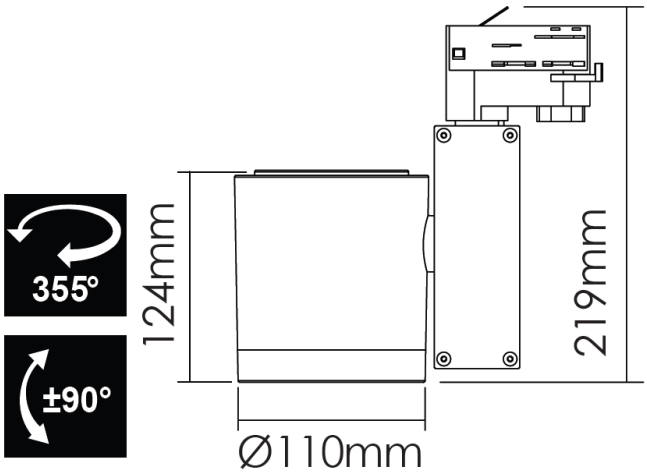

Empfohlene Leuchtmittel

MM59303, MM59304.

Hinweise und Empfehlungen

Zubehör

Inklusive LED-Treiber (MM56011) und Lampenfassung.

Empfehlung für die Entsorgung der Leuchte

http://www.megatron-licht.eu

Schutzart

IP20 und für den Innenbereich geeignet

Schutzklasse

Klasse 2

Die Eigenschaften gelten für die z. Zt. auf Lager vorhandenen Versionen.
Im Handel befindliche Lagerware desselben Modells kann abweichen!
Technische Daten können ohne Vorankündigung geändert werden. Irrtümer vorbehalten.

© März 2013
IDV Import- und Direkt-Vertriebsges.mbH
Alle Rechte vorbehalten.