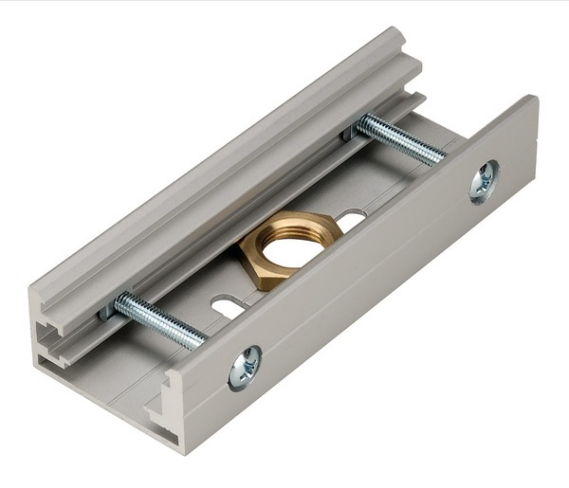

STOSSSTELLENVERBINDER

für EUTRAC Hochvolt 3Phasen-Aufbauschiene, M13-Gewinde, silbergrau

Mechanischer Stoßstellenverbinder für das Hochvolt 3Phasen-Aufbauschienen-System. Der in mehreren Farbversionen erhältliche Verbinder verfügt über ein M13 Innengewinde zur Aufnahme der Seil-. bzw. Pendelabhängung.

TECHNISCHE DATEN

Art. Nr.:	145604
Länge	10.0 cm
Breite	3.6 cm
Höhe	1.9 cm
Nettogewicht	0.063 kg
Bruttogewicht	0.067 kg
IP Code	IP 20
Farbe	grau
BIG WHITE Seite	371

Notizen