23321 KLI-G

Spannungsanzeiger

5905339233219

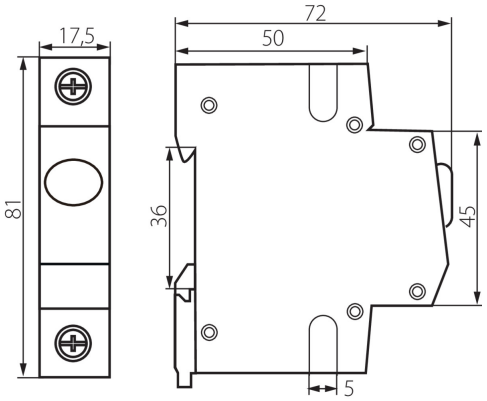

ALLGEMEINE DATEN:

Farbe: weiß
Einbauort: Auf die Schiene TH35
Anzahl der Felder: 1

TECHNISCHE DATEN:

Nennspannung [V]: 220-240 AC
Nennfrequenz [Hz]: 50/60
Anzahl der Module: 1
IP-Klasse (Schutzart): 20

LOGISTIKDATEN:

Maßeinheit: Stück
Verpackungsart: 12
Stückzahl in Zwischenverpackung: 12
Stückzahl in Großverpackung: 120
Netto-Einzelgewicht [g]: 60
Grammatur [g]: 70
Länge der Einzelverpackung [cm]: 7.5
Breite der Einzelverpackung [cm]: 2
Höhe der Einzelverpackung [cm]: 8.5
Kartongewicht [kg]: 8.4
Kartonbreite [cm]: 25
Kartonhöhe [cm]: 19.5
Kartonlänge [cm]: 45
Kartonvolumen [m³]: 0.021938

Technische Änderungen vorbehalten. Die in diesem Material enthaltenen Daten sind nicht rechtsverbindlich.
Photometrie: Ergebnisse aus der Untersuchung einer bestimmten Probe.